Bratze Techrider

Bratze benötigen für die Konzerte folgende Geräte:

2 x DI links/rechts oder 1 x Stereo DI (zur Stagebox)

2 x Shure SM 58 für Gesang + Stative (zur Stagebox)

1 x Mikro für Snare (gerne auch SM 58) + Stativ (zur Stagebox)
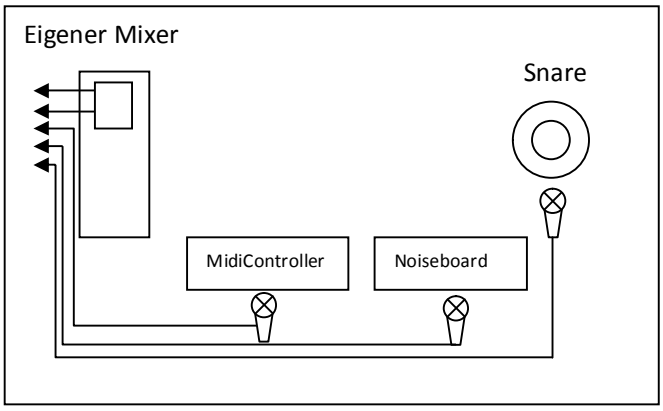
+ Mindestens 2 Monitore